Autobusu pieturas paviljons uz Uzvaras ielas Pk 0+61 pa kreisi

Mazā nojume M1:50

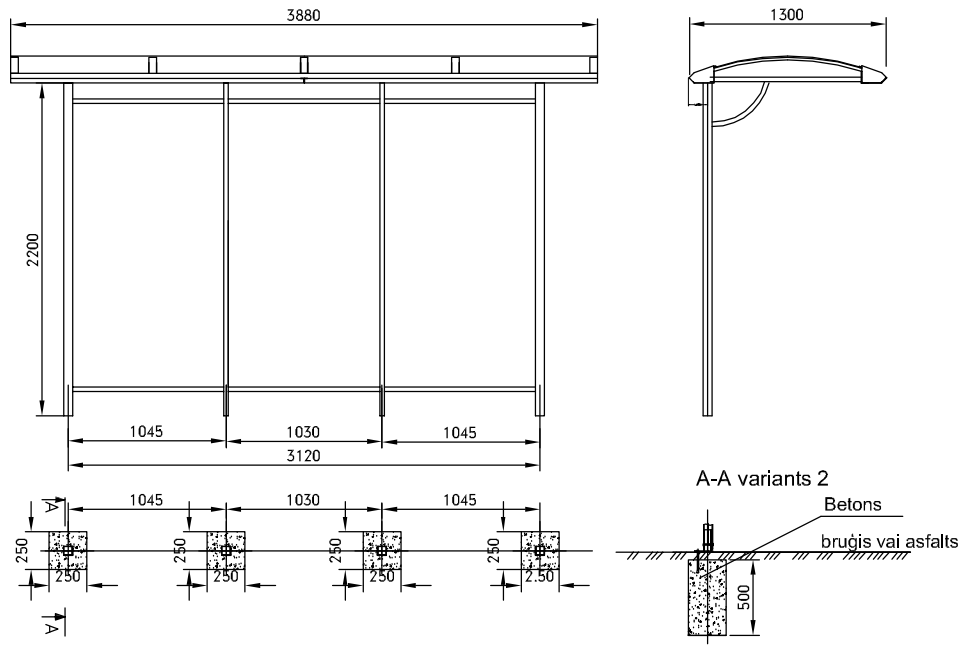

Autobusu pieturas paviljons uz Zviedru vārtu ielas Pk 0+95 pa kreisi

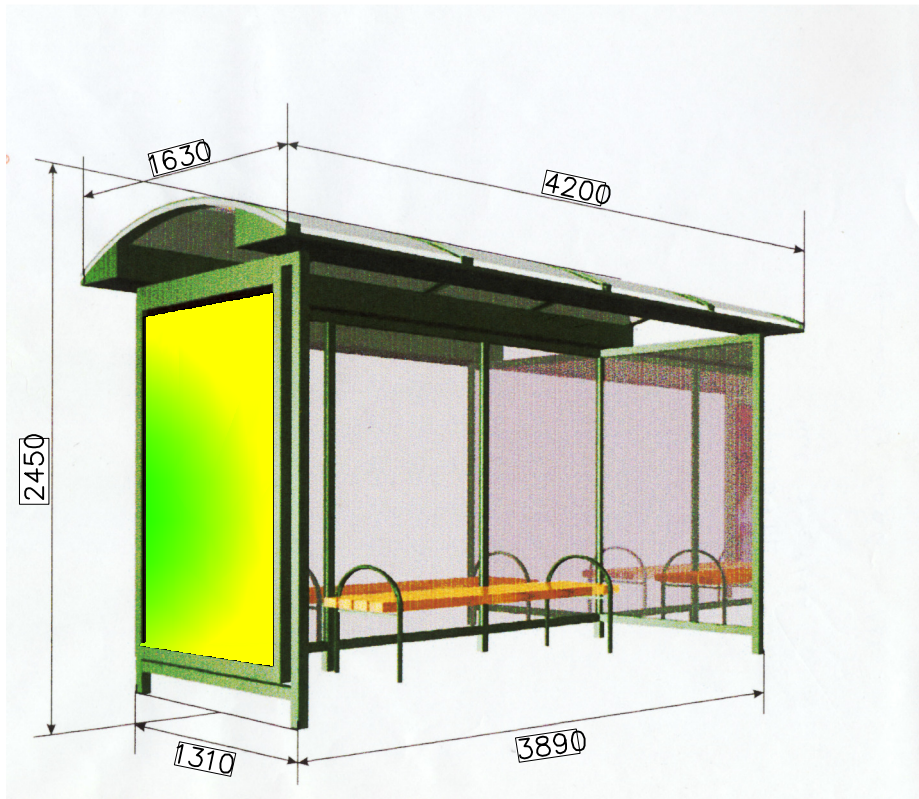

Atkritumu urna

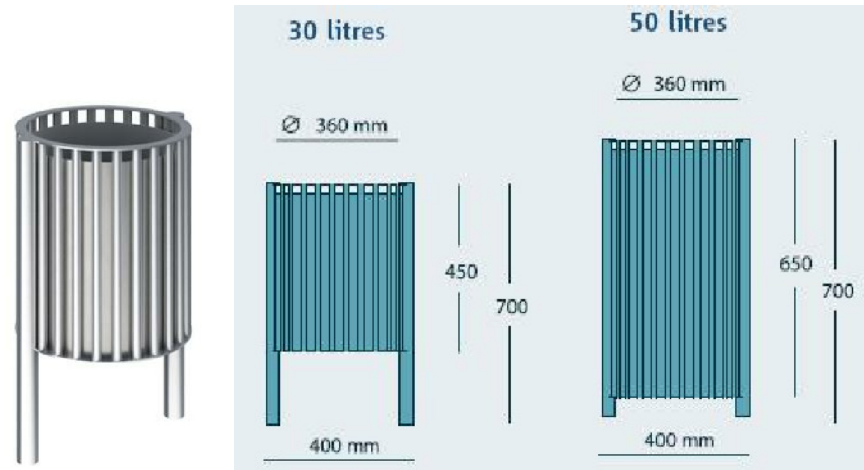

Piezīmes:
1. Izmēri doti milimetros.
2. Atkritumu urnas un nojumes veidu pirms būvdarbu uzsākšanas atkārtoti saskaņot ar pasūtītāju.

L4 CEĻU PROJEKTI
Rīga, Jelgavas iela 90
Tālr.: +371 7500180
Fakss: +371 7500181

PASŪTĪTĀJS: Priekules novada pašvaldība

OBJEKTS: Aizputes, Vaiņodes, Uzvaras un Zviedru vārtu ielu krustojuma izbūves skiču projekta izstrāde Priekules pilsētā

Amats	Uzvārds	Paraksts	Datums
Proj.vad.	I. Veļikanova		06.2010.
Proj.d.vad.	I. Veļikanova		06.2010.
Izstrādāja	S. Ruža		06.2010.
Pārbaudīja	J.Langenfelds		06.2010.

Lapas nosaukums: Autobusu pieturu paviljonu principiālais risinājums un atkritumu urna

Līguma Nr. 3-32/257

Mērogs: Bez mēroga

Stadija	Lapas	Ras.Nr.
SP	1/1	GT-8